PIERŚCIEŃ WIEŃCZĄCY LATARNIĘ

skala 1:10 [mm]
szt. 1

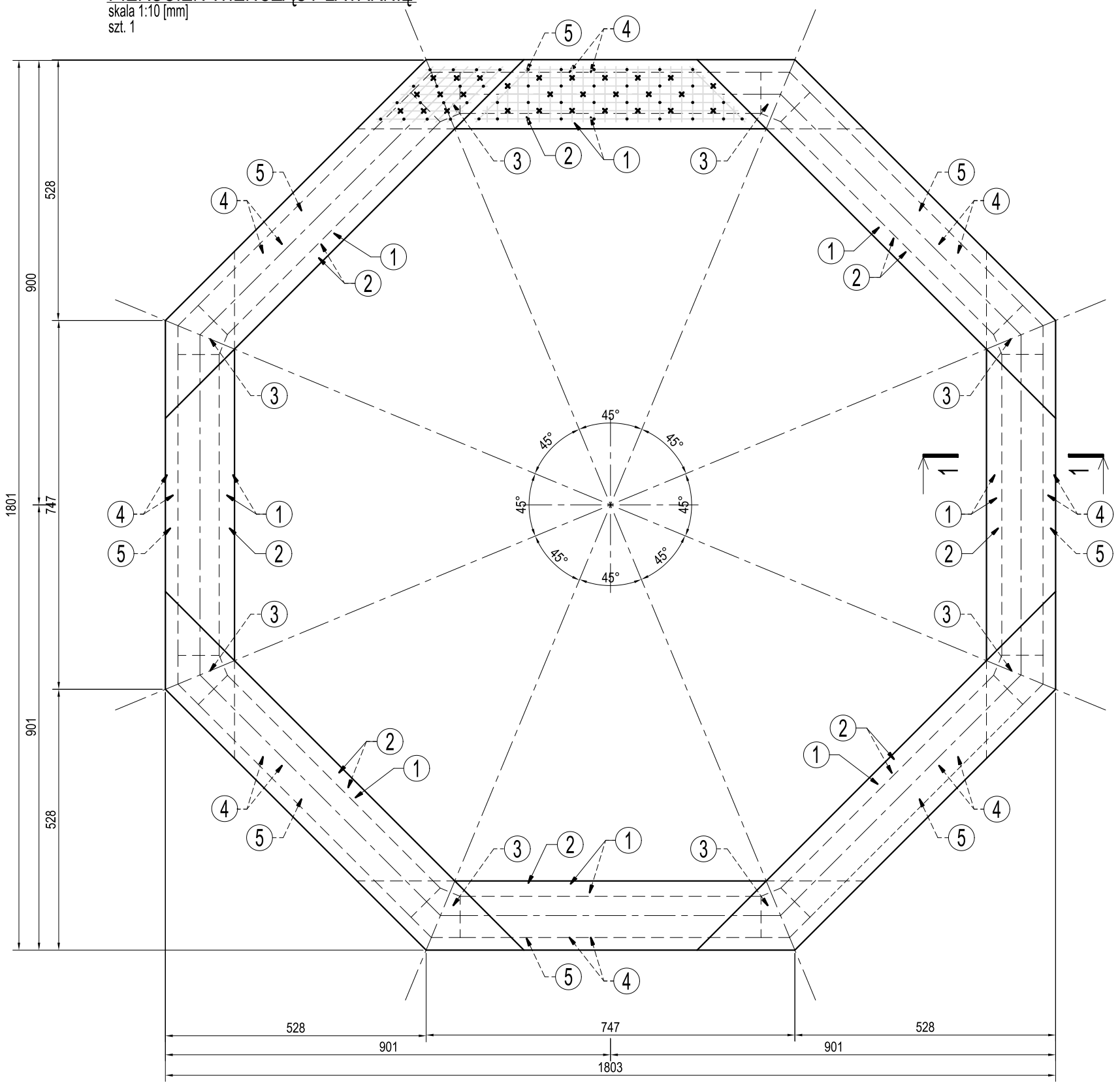

1-1

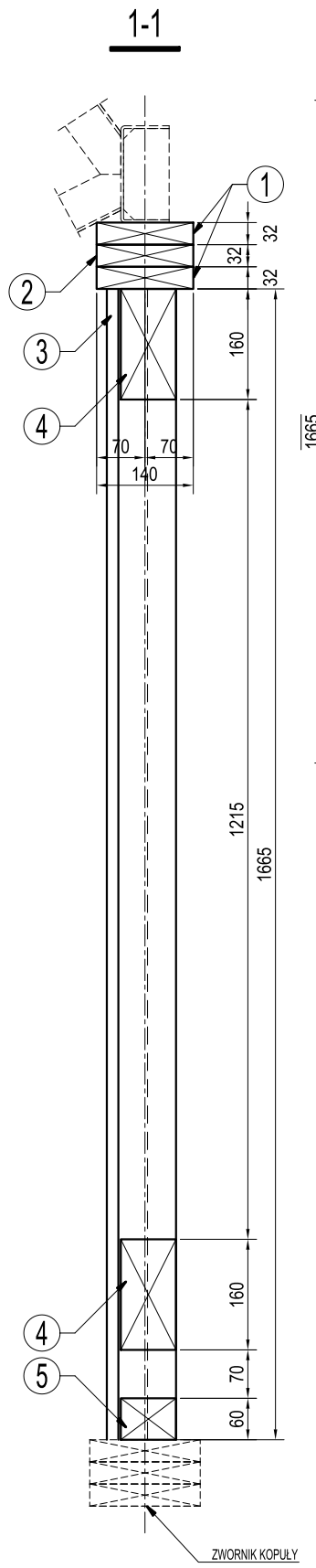

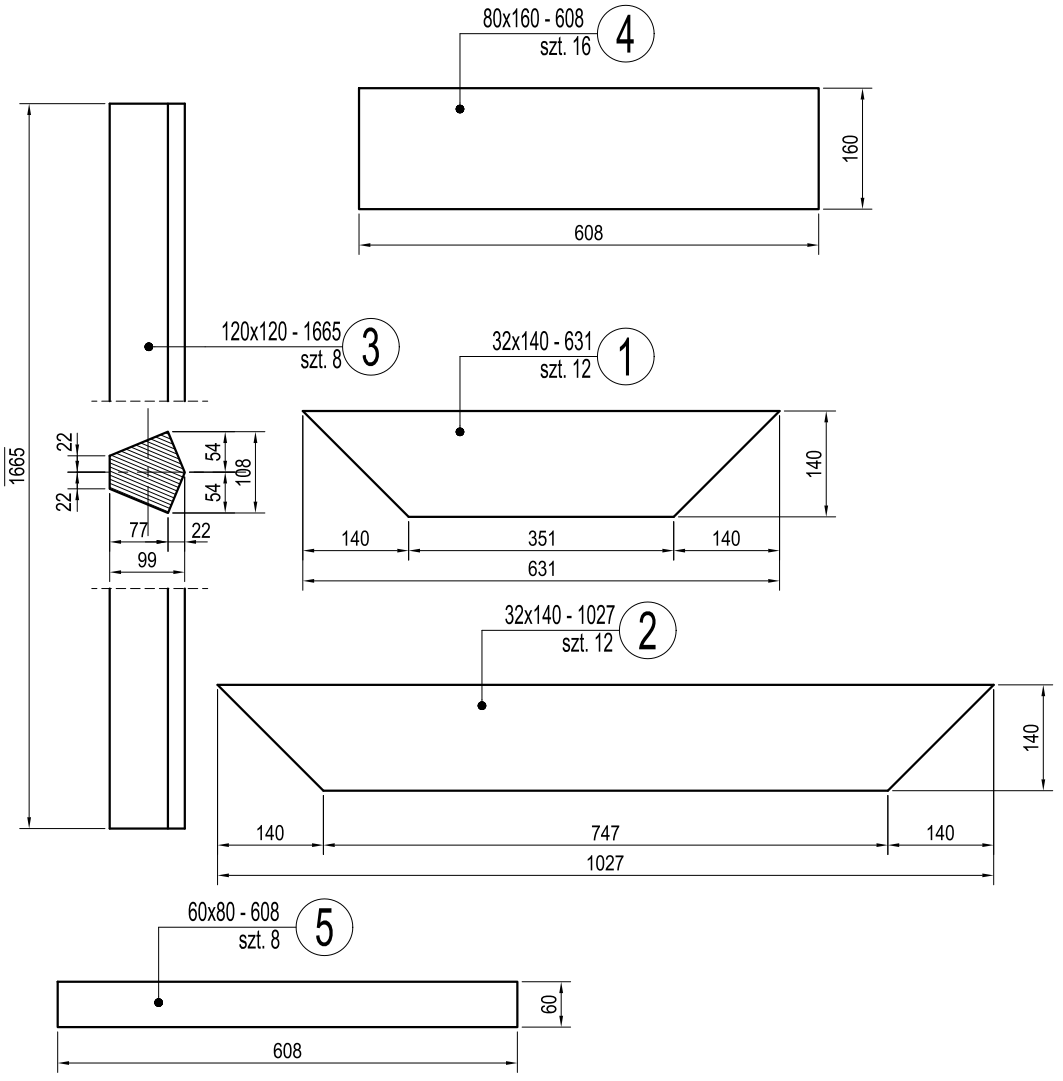

ZESTAWIENIE ELEMENTÓW DREWNIANYCH - HEŁM						
POZ.	ILOŚĆ [szt.]	ELEMENT	OPIS	DŁUGOŚĆ JEDNOSTKOWA [m]	DŁUGOŚĆ CAŁKOWITA [m]	OBJĘTOŚĆ [m³]
1	12	3,2x14cm	DESKA	0,8	10,0	0,0
2	12	3,2x14cm	DESKA	1,2	14,8	0,1
3	8	12x12cm	KRAWĘDZIAK	1,9	14,9	0,2
4	16	8x16cm	KRAWĘDZIAK	0,8	13,0	0,2
5	8	6x8cm	KRAWĘDZIAK	0,8	6,5	0,0
					RAZEM:	0,5

UWAGI:
Zestawienie elementów projektowanych uwzględnia 200mm dodatku do długości elementu.

UWAGI:

1. Przed wykonaniem elementów składowych kopuły należy zweryfikować wymiary budynku poprzez inwentaryzację i ewentualne różnice uwzględnić w wykonywanym elemencie. Wszelkie zmiany w konstrukcji oraz masie stosowanych elementów należy uzgodnić z projektantem konstrukcji.
2. Połączenia poszczególnych elementów należy wykonać jako ciesielskie. Do połączeń stosować gwoździe 3x85mm bite z dwóch stron elementu.
3. Wszystkie elementy drewniane zaimpregnować bio i ogniochronnie preparatami np. Fobos do klasy materiału niezapalnego

DREWNO: K27, wilgotność 15%
STAL KONSTR.: S235JR

B.ART Pracownia Architektury ul.Lipowa 22, 59–220 Legnica, tel. 506700079, e-mail: b.art@o2.pl,

		data:	podpis:
projektant	mgr inż. Bartosz Karamon 200/DOŚ/09	19.08.2025	
sprawdzający:	mgr inż.Marcin Zaborowski 208/DOŚ/09	19.08.2025	
tytuł:	PIERŚCIEŃ WIEŃCZĄCY LATARNIĘ		
obiekt:	Altana na wodzie w ogrodzie Nostitz'ów w Mściwojowie		
skala:	1:10	rysunek nr:	K9